本图及其所含信息所有权均属于威海市海王旋流器有限公司，未经海王公司书面授权，任何人不得复制及向第三方泄露。
THE INFORMATION CONTAINED IN THIS DRAWING IS THE SOLE PROPERTY OF WEIHAI HAIWANG HYDROCYCLONE CO., LTD.
ANY REPRODUCTION IN PART OR AS A WHOLE WITHOUT THE WRITTEN PERMISSION OF WEIHAI HAIWANG HYDROCYCLONE CO., LTD IS PROHIBITED.

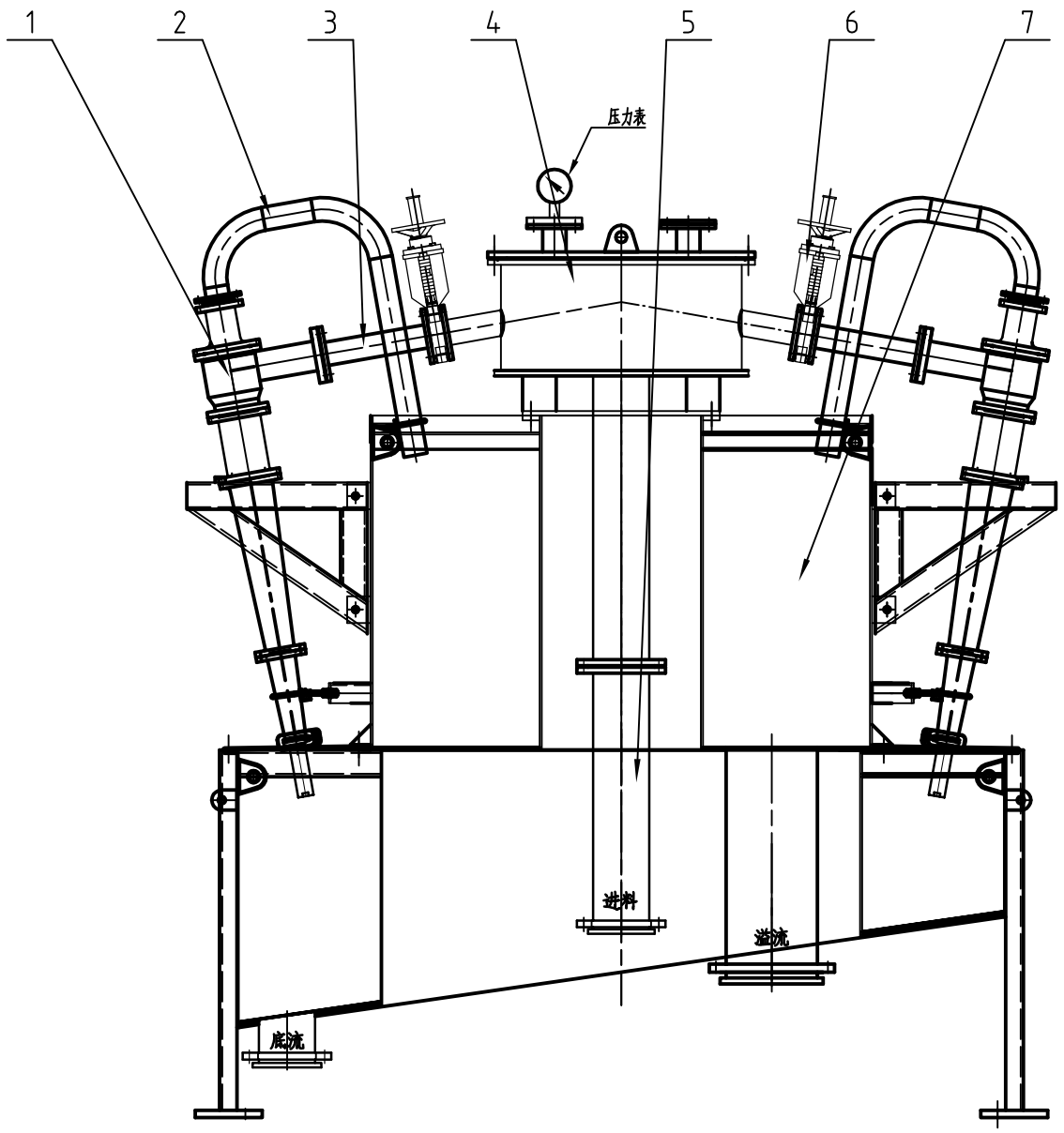

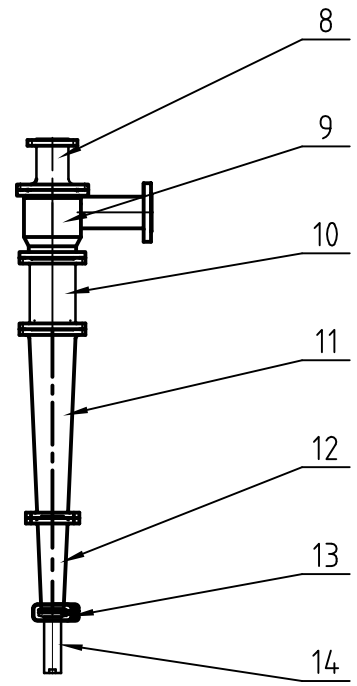

序号	标识码	代号	名称	数量	材料	规格	单重	总重	备注
14	L	DLK	底流口	1	铸件				规格可调
13	P	50302010001	不锈钢卡箍(法兰)	1	304	●76			无圆
12	HM	100U67-10	小锥	1	铸件				
11	HM	100U67-07	大锥	1	铸件				
10	HM	100U40-06	筒体	1	铸件				
9	HM	100U41-04	进料体	1	铸件				
8	HM	100U40-03	顶盖	1	铸件				
7	HM	Z100U671001-04	筒体总成	1	铸件				
6	HM	FZ50S02X01	DN50手动阀门	10	非定件				
5	HM	FZGR06168-800-001	DN150总管	1	铸件				
4	HM	Z100U671001-01	进料分配器	1	铸件				
3	HM	Z100U671001-02	进料支管	10	铸件				
2	HM	WGH070-500-600-01	溢流弯管	10	铸件				
1	HM	100U67C	FX100-PU-B旋流器	10	非定件				
序号	标识码	代号	名称	数量	材料	规格	单重	总重	备注

标记	处数	分区	更改文件号	签名	日期
设计			标准化		
审核					
工艺			批准		

FX100-PU-BLX10旋流器组

Z100U671001

阶段标记	重量	比例
		1:15

装配件

共 张 第 张

Haiwang 海王 威海市海王旋流器有限公司
WEIHAI HAIWANG HYDROCYCLONE CO.,LTD

描 图	
描 校	
旧底图登记号	
底图登记号	