本图及其所含信息所有权均属于威海市海王旋流器有限公司，未经海王公司书面授权，任何人不得复制及向第三方泄露。
THE INFORMATION CONTAINED IN THIS DRAWING IS THE SOLE PROPERTY OF WEIHAI HAIWANG HYDROCYCLONE CO., LTD.
ANY REPRODUCTION IN PART OR AS A WHOLE WITHOUT THE WRITTEN PERMISSION OF WEIHAI HAIWANG HYDROCYCLONE CO., LTD IS PROHIBITED.

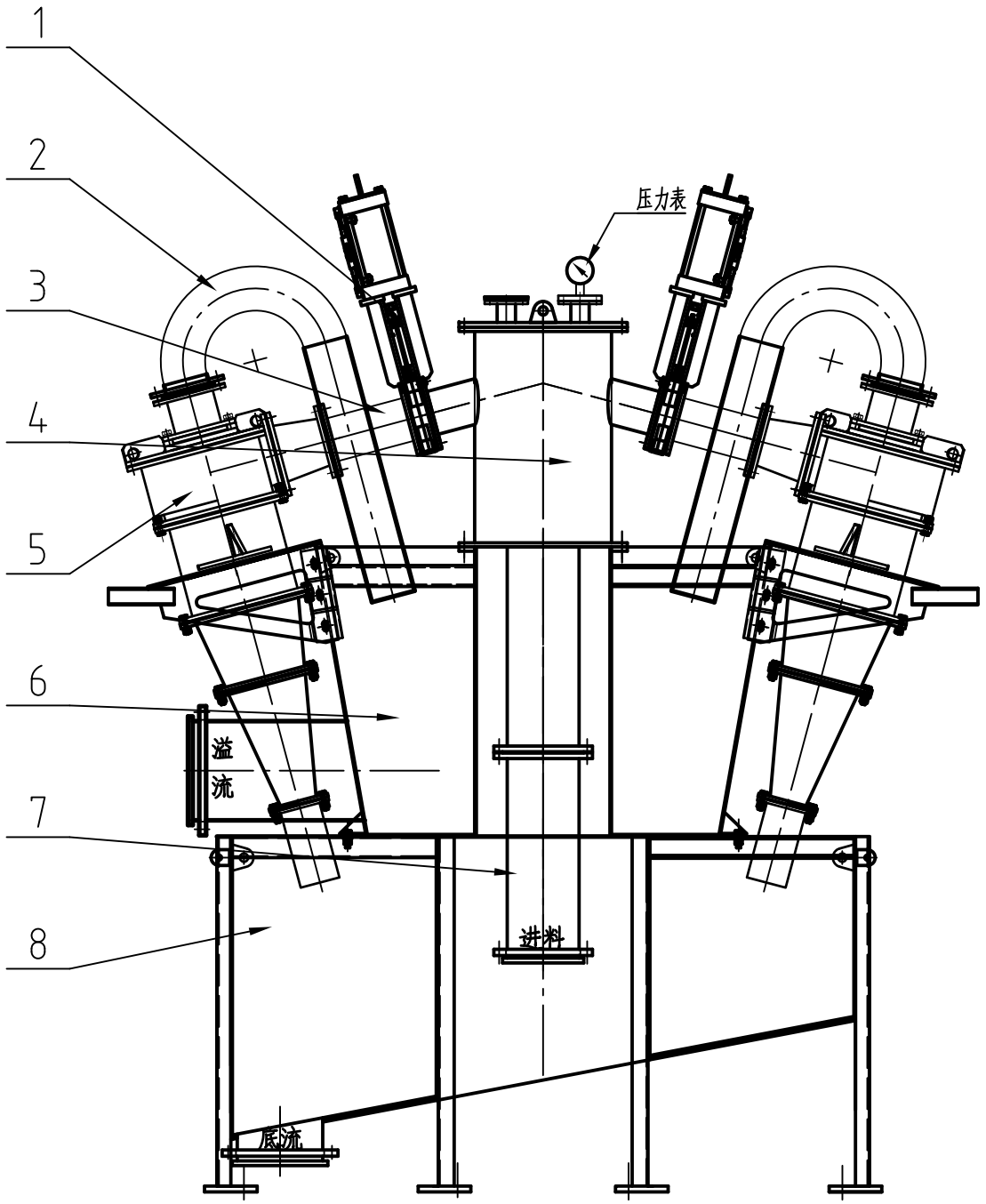

接口法兰标准：GB9119-2000 PN0.6MPa

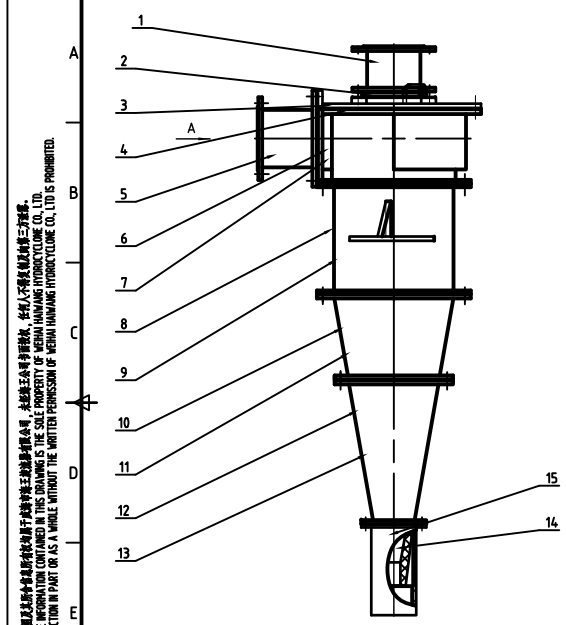

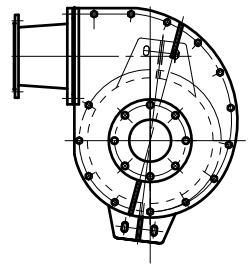

A向法兰示意图

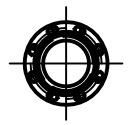

序号	标识码	代号	名称	数量	材料	规格	单重	总重	备注
13		XJZ253-80	锥体外材	1					
12		Z006M	锥体法兰	1					
11		XJZ353-250	锥体外材	1					
10		Z003M	锥体法兰	1					
9		XJT350	筒体外材	1					
8		T003M	筒体法兰	1					
7		350X05M-04-01	进料外法兰	1					
6		350X05-04	进料外材	1					
5		350X16M-05	进料法兰	1					
4		350X05M-03-01	底流法兰	1					
3		350X05-03	底流外材	1					
2		RYX120-02M	溢流法兰	1					
1		350X05M-02	溢流法兰	1					

序号	标识码	代号	名称	数量	材料	规格	单重	总重	备注
15		DWK350M	底流口弯管	1					
14		CM060-01	底流口	1					

标记	处数	分区	更改文件号	签名	日期	FX350-GX-S2旋流器	N350X02MC
设计			标准化			装配件	阶段标记 / 重量 / 比例 1:10
审核							共 张 第 张
工艺			批准				Haiwang 海王 威海市海王旋流器有限公司 WEIHAI HAIWANG HYDROCYCLONE CO.,LTD

序号	标识码	代号	名称	数量	材料	规格	单重	总重	备注
8		ZN350X020667-06	底流箱	1					
7		ZGR06273-800-001	DN250直管	1					
6		ZN350X020643-05	溢流箱	1					
5		N350X02MC	FX350-GX-S2旋流器	6					
4		ZN350X020667-01	进料分配器	1					
3		Z350X220605-02	进料支管	6					
2		WGH168-550-1000-01	溢流弯管	6					
1		FZ150Q21X01V01	DN150气动阀门	6					

标记	处数	分区	更改文件号	签名	日期	FX350-GX×6旋流器组	ZN350X020667
设计			标准化			装配件	阶段标记 / 重量 / 比例 1:25
审核							共 张 第 张
工艺			批准				Haiwang 海王 威海市海王旋流器有限公司 WEIHAI HAIWANG HYDROCYCLONE CO.,LTD